SCHEITHOLZKESSEL

15 - 50 kW

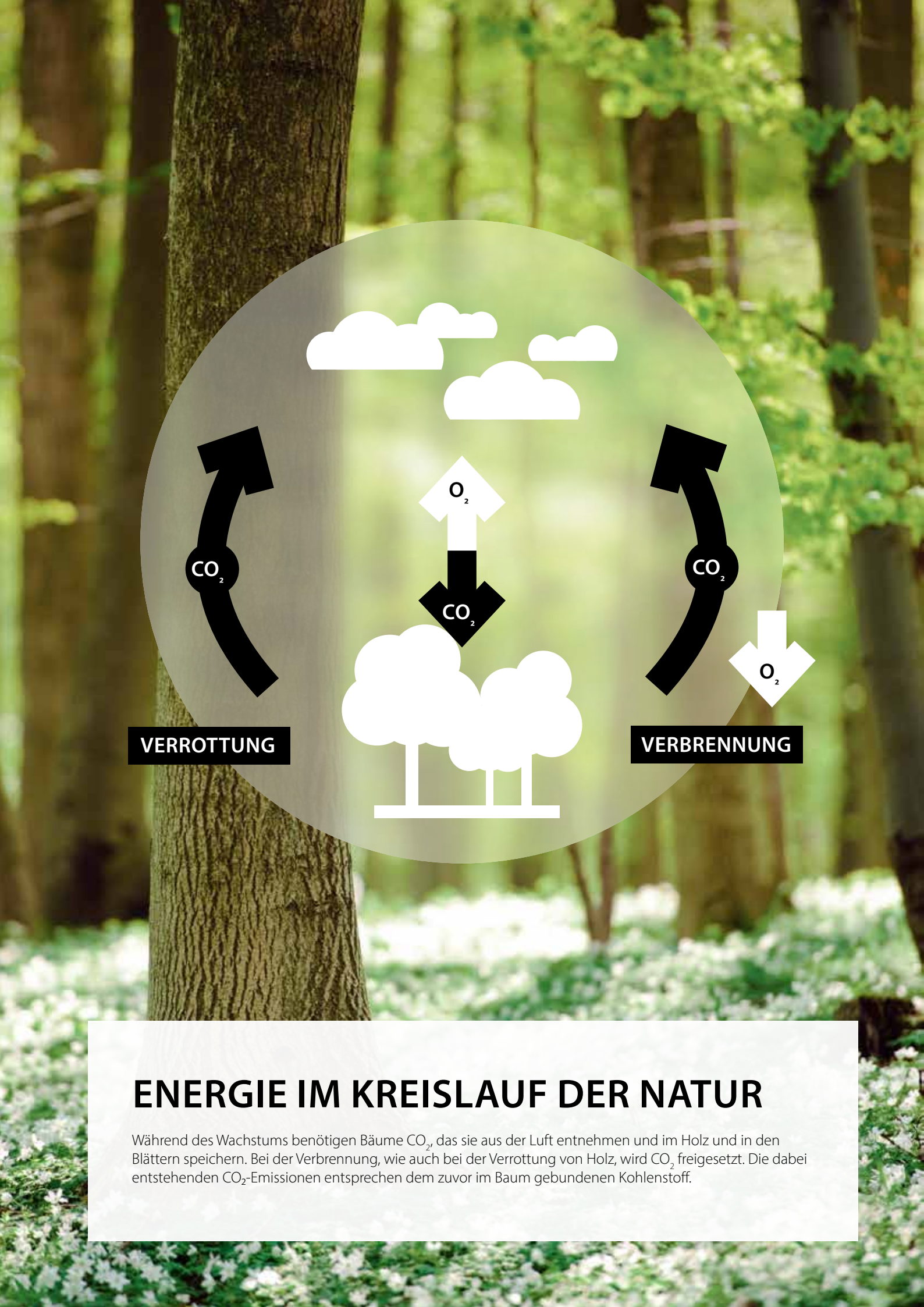

ENERGIE IM KREISLAUF DER NATUR

Während des Wachstums benötigen Bäume CO_2, das sie aus der Luft entnehmen und im Holz und in den Blättern speichern. Bei der Verbrennung, wie auch bei der Verrottung von Holz, wird CO_2 freigesetzt. Die dabei entstehenden CO_2-Emissionen entsprechen dem zuvor im Baum gebundenen Kohlenstoff.

HDG Geschäftsführer
Martin Ecker und Harald Benkert

HEIZUNG DAUERHAFT GEDACHT - HDG

Vor über vier Jahrzehnten setzte HDG Firmengründer Karl Ackermann einen mutigen Schritt in die Zukunft der Heiztechnik: Statt auf fossile Brennstoffe setzte er auf das Heizen mit Holz. Diese Entscheidung war der Beginn unserer Geschichte und prägt unseren Weg seit mehr als 40 Jahren. So entstand unser Motto „HEIZUNG DAUERHAFT GEDACHT".
Vom ersten Kessel an konzentrierten wir uns auf die Entwicklung von Heizungen, die den Energieträger Holz effizient nutzen und zugleich durch ihre Robustheit bestechen. Jede Heizung, die unser Haus verlässt, steht für diesen Anspruch an Qualität und Langlebigkeit.
Doch „Dauerhaft Gedacht" bedeutet für uns mehr als die Konstruktion robuster Heizsysteme. Es bedeutet, vorauszuschauen und zukunftsorientierte Lösungen zu entwickeln, die den Bedürfnissen einer sich wandelnden Welt gerecht werden. Daher haben wir unseren Fokus erweitert und bieten neben Holzheizungen auch Wärmepumpen an, und damit eine umfassende Palette an Heizlösungen, die Effizienz, Beständigkeit und den Umweltgedanken vereinen.
Wir haben uns immer den Herausforderungen der Zeit gestellt und Lösungen entwickelt, die weit über das Heute hinausgehen. Mit dem Motto „HEIZUNG DAUERHAFT GEDACHT" laden wir Sie ein, Teil dieser fortlaufenden Geschichte zu werden. Willkommen bei HDG!

Martin Ecker
HDG Geschäftsführer

Harald Benkert
HDG Geschäftsführer

VOM FAMILIENBETRIEB ZUM MODERNEN FAMILIENUNTERNEHMEN

Als modernes Familienunternehmen setzen wir immer noch auf die Werte und Ideale des einstigen Familienbetriebes. **Kundenzufriedenheit** und **langjährige Mitarbeiter** sind für uns ein Zeichen, dass Anstand und Aufrichtigkeit, Verantwortung für Mitarbeiter und Heimat, sowie solide Produkte auch heute noch ein wertvolles Gut sind.

1978
Firmengründung durch
Karl & Therese Ackermann

Eva Ackermann
Gesellschafterin
aufgewachsen mit HDG

Martin Ecker
Geschäftsleitung
seit 1996 bei HDG

Conny Wagner
Teamleiterin techn. Kundenservice
seit 1994 bei HDG

Robert Kaltenhauser
Endmontage
seit 1991 bei HDG

Claus Zimmer
Teamleiter Konstruktion
seit 2013 bei HDG

Mathias Viehhauser
Elektromeister
seit 2010 bei HDG

Wolfgang Aich
Prüfstand
Seit 2013 bei HDG

Stephan Eberl
Disposition
seit 1992 bei HDG

SO HANDELN WIR HEUTE FÜR DIE ZUKUNFT

Unsere Heizsysteme nutzen Umgebungswärme oder den nachwachsenden Rohstoff Holz. Viele wurden deshalb mit den Innovationspreisen des kwf und der Bundesrepublik Deutschland ausgezeichnet. Für einen Großteil der Anlagen stehen im Rahmen der jeweils gültigen Bedingungen staatliche Fördermöglichkeiten zur Verfügung.

Ebenso wie die Qualität unserer Produkte liegt uns ein verantwortungsvoller Umgang mit Menschen, Gesellschaft und Wirtschaft am Herzen. Dafür engagiert sich HDG seit vielen Jahren.

HEIZUNG & KÜHLUNG mit Hackgut als Energieträger

ACHTSAMKEIT AUF REISEN Wir setzen nach Möglichkeit auf Videokonferenzen statt Kurzsteckenflüge

PHOTOVOLTAIK-ANLAGEN zur eigenen Stromerzeugung auf dem Firmengelände

Wir sind Mitglied im **BWP** (Bundesverband Wärmepumpe) und im Verband **WÄRMEPUMPE AUSTRIA**

Wir sind seit vielen Jahren Mitglied im **UMWELTPAKT BAYERN**

HDG ist Unterstützer der **GEMEINWOHL-ÖKONOMIE**

FERTIGUNG MIT KNOW-HOW & HERZBLUT

Zu Recht erwarten Kunden von unseren Heizungen „made in Germany“ besondere Qualität. Mit einer Qualitätssicherung die jeden Kessel durch alle Fertigungsstufen begleitet, durch den Einsatz modernster Maschinen und Fertigungsverfahren, durch hochwertige Materialien und mit gut ausgebildeten, qualifizierten Mitarbeitern, die ihr Herzblut in die Produktion der HDG Heizkessel stecken, tragen wir dafür Sorge.

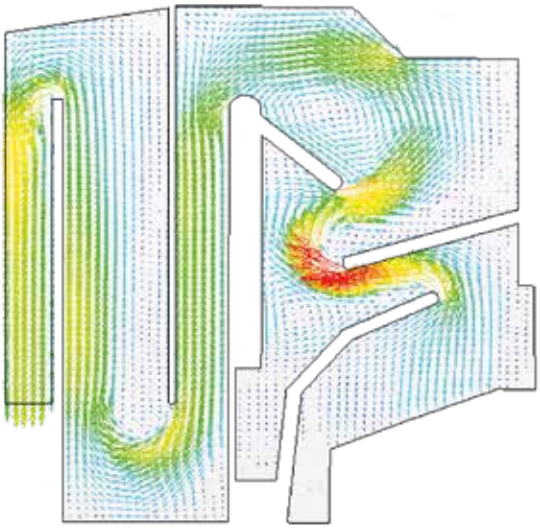

Optimierte Emissions- und Staubwerte dank der zusammen mit dem Fraunhofer-Institut entwickelten Brennkammergeometrie

KOMPETENZFÜHRER & IMPULSGEBER

Robustheit, Komfort, Funktionssicherheit und stetige Innovation kennzeichnen alle HDG Produkte. Das ist unser Leistungsversprechen. Aus diesem Grund treiben wir seit den Anfangstagen die Entwicklung von Holzheizsystemen voran. Dabei wagen wir immer auch den Blick über den Tellerrand – z.B. bei der Prüfung alternativer regenerativer Brennstoffe und entwickeln daraus innovative Ansätze in der Kesseltechnik.

Als Mitglied zahlreicher Netzwerke setzen wir auf gelebten Erfahrungsaustausch, denn wir sind der Überzeugung: Die Wende von einer fossilen hin zu einer auf erneuerbaren Energieträgern basierenden Wärmeversorgung kann nur gemeinsam gelingen.

DAS SCHEITHOLZ-POTENZIAL OPTIMAL NUTZEN

Als Holzheizer können Sie die Wirtschaftlichkeit, das Emissionsverhalten und die Lebensdauer Ihres Kessels enorm beeinflussen. Mit einem HDG Scheitholzkessel heizen Sie zeitgemäß. Sie müssen seltener Anheizen, erreichen aber ein Höchstmaß an Komfort, z. B. durch die Anzünd- und Abreinigungsautomatik. Nicht nur Scheitholz kann als Brennstoff genutzt werden, sondern auch z. B. Hackschnitzel, Pellets oder auch Öl. Außerdem profitieren Sie von den aktuell hohen staatlichen Fördermöglichkeiten.

WISSENSWERTES

1000 l Heizöl entsprechen der Energie von
ca. 5-6 Raummeter Laubholz (Hartholz)
ca. 7-8 Raummeter Nadelholz (Weichholz)
ca. 10-15 Schüttraummeter Hackgut

Umrechungsfaktoren:
1 l Heizöl verursacht beim Verbrennen 2,676 kg CO_2
1 l Heizöl entspricht 2,5 kg Holz (bei 20 % Wassergehalt)

SCHLAGEN UND SPALTEN VON BRENNHOLZ

Brennholz sollte hauptsächlich in den Wintermonaten geschlagen und möglichst rasch nach dem Einschlag gespaltet werden, dies beschleunigt das Austrocknen. Außerdem lässt sich waldfrisches Holz leichter spalten.

SCHEITHOLZGRÖSSE

Die Größe der Scheite sollte im Idealfall gleich an die Feuerungsanlage angepasst werden. Dadurch werden noch schneller Wassergehalte unter 20% und damit ofenfertige Brennholzqualität erreicht.

NASSES HOLZ VERMEIDEN

Nasses Holz verbrennt mit deutlich geringerer Energieausbeute und kann zu höheren Emissionen sowie aggressiven Ablagerungen führen.

Zustand des Holzes	Wassergehalt (w)	Heizwert (Hu)
waldfrisch	50-60 %	2,0 kWh/kg = 7,2 MJ/kg
über einen Sommer gelagert	25-35 %	3,4 kWh/kg = 12,2 MJ/kg
über mehrere Jahre gelagert	15-25 %	4,0 kWh/kg = 14,4 MJ/kg

Quelle: LWF Merkblatt 20 „Scheitholz – Produktion, Lagerung, Kennzahlen“

HDG R15

Der HDG R ist ein Holzvergaserkessel mit Sturzbrandtechnik. Der Heizkessel eignet sich optimal als Zusatz-Heizkessel zu bestehenden Öl-, Gas- oder Pelletheizungen. Auch zu Wärmepumpen oder Solaranlagen, die häufig in Niedrigenergiehäusern zum Einsatz kommen, wird der HDG R eingesetzt und bringt dabei wirtschaftliche Vorteile und zusätzliche Sicherheit.

Leistung
15 kW

Brennstoff
Scheitholz (Drittelmeter)*

HDG Easy-Control
Einfache Bedienung über großes Anzeigedisplay mit selbsterklärender Menüführung

Flexible Aufstellmöglichkeiten
durch wechselbaren Türanschlag (optional)

Einsetzbar in nahezu jedem Heizraum
aufgrund der platzsparenden Abmessungen und kompakten Bauweise

Einsatzbereich:
Einfamilienhäuser
Ideal als Beistellkessel **

* Beim Brennmaterial wird ein Hartholzanteil von maximal 30 Prozent empfohlen. Ansonsten ist mit einem höheren Verschleiß des Kessels zu rechnen.
** Die jährliche Laufzeit ist auf 800 Betriebsstunden ausgelegt.

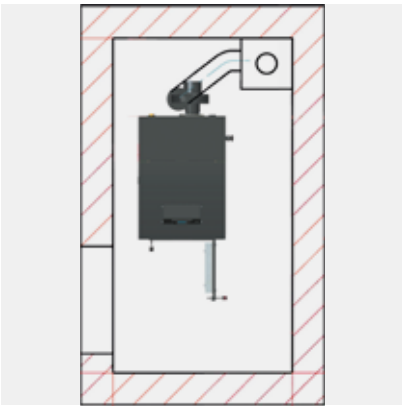

EINFACH

Mit seiner einfachen aber bewährten Technik bietet der Kessel ein optimales Preis-/Leistungs-Verhältnis. Als Beistellkessel zu einer bestehenden (z. B. fossilen) Heizanlage ist der HDG R15 die ideale Lösung.

KOMPAKT

Aufgrund seiner kompakten Bauweise bietet sich der Heizkessel auch für die Einbringung bei beengten Platzverhältnissen an. Seine minimale Aufstellfläche ermöglicht auch die Installation in kleinen Heizräumen.

CLEVER

Die Regelung HDG Easy-Control übernimmt die Ansteuerung der Rücklaufanhebung mit Restwärmenutzung. Das Nachlegesignal zeigt an, wann der Kessel wieder angezündet werden darf. Außerdem gibt die Regelung bei Bedarf auch den Öl-/Gaskessel frei.

„Unser Installateur hat uns HDG empfohlen. Bis heute sind wir sehr zufrieden. Der HDG R entspricht unseren Erwartungen."

Familie Kozisnik

HDG R15

Scheitholz
Hackschnitzel
Pellets

1 **HDG Easy-Control** Intuitiv bedienbare Regelung

2 **Rauchgaskanal** zur Absaugung der Schwelgase im Füllschacht

3 **Große Füllschachttür** für besonders ergonomische Befüllung

4 **Einstellbare Luftöffnungen** je nach Holzart

5 **Integrierte Aschenlade** für mühelose Entsorgung der Verbrennungsrückstände

6 **Modular aufgebaute Brennkammer** für optimierte Nachverbrennung der Brenngase

7 **Gekantete Paneele** für leichtes Nachrutschen des Brennstoffs

8 **Abreinigungsturbulatoren** für konstant hohen Wirkungsgrad

9 **Drehzahlgeregeltes Saugzuggebläse** für saubere Verbrennung

10 **Wechselbarer Türanschlag** für flexible Aufstellmöglichkeiten

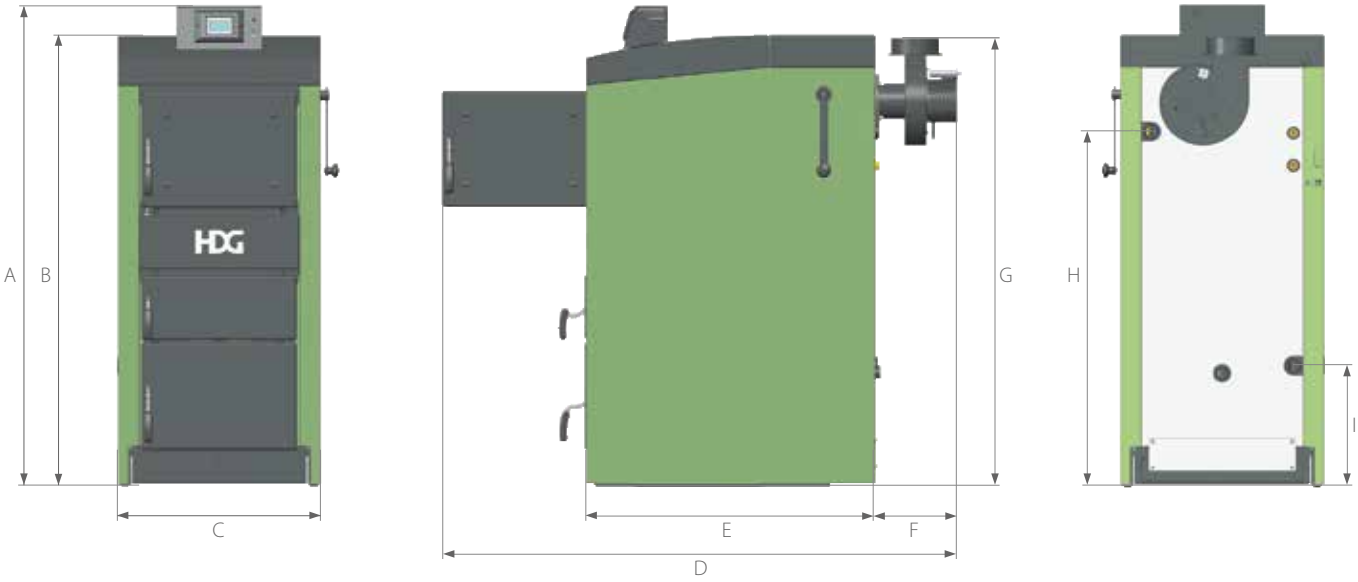

Maß (in mm)	Bezeichnung	HDG R15
A	Höhe Heizkessel mit Regelung	1440
B	Höhe Heizkessel ohne Regelung	1350
C	Breite Heizkessel (ohne Betätigung Abreinigung)	630
D	Gesamtlänge bei geöffneter Füllschachttür inkl. Saugzuggebläse	1400
E	Länge Heizkessel ohne Anbauteile u. Rauchrohranschluss	720
F	Überstand Saugzuggebläse	230
G	Höhe Rauchrohranschluss	1340
H	Höhe Mitte Vorlaufanschluss	1050
I	Höhe Mitte Rücklaufanschluss	375
	mind. Einbringmaß (ohne Verkleidung u. Anbauteile)	730 x 630 x 1310

Anlagentyp		HDG R15
Nennwärmeleistung	kW	15
Füllschachtvolumen	l	65
Füllschachttiefe	mm	360
Abmessung Füllöffnung (Breite x Höhe)	mm	390 x 300
Elektrische Leistungsaufnahme	W	15
Durchmesser Rauchrohranschluss	mm	130
Notwendiger Förderdruck (Pw)	Pa	6
Gesamtgewicht	kg	480
Energieeffizienzklasse Kessel		A*
Energieeffizienzklasse Kessel + Regler (Klasse VI)		A*

HDG H20 / 25 / 30

HDG setzt die seit Jahrzehnten bewährte Technik im Bereich Kombikessel fort und bietet mit dem HDG H einen variabel einsetzbaren Holzvergaserkessel mit unterem seitlichem Abbrand. Bei Bedarf lässt sich der Kessel mit einer Ölbrennereinheit erweitern. Somit ist eine kostengünstige Auswahl des Brennstoffs je nach Marktsituation möglich. Dadurch eignet sich dieser Kessel auch ideal bei einer Teilsanierung der Heizanlage.

Leistung
20 kW
25 kW
30 kW

Intelligente Heizungs- und Systemregelung HDG Control
mit Touch-Display – auch mit Handschuhen bedienbar

Flexible Aufstellmöglichkeiten
durch wechselbaren Türanschlag

Brennstoff
Scheitholz (Halbmeter)
Öl (optional)

Einsatzbereich
Einfamilienhäuser
Mehrfamilienhäuser
Landwirtschaftliche Betriebe

Einfache Einbringung
durch separat gelieferte und einfach zu montierende Verkleidung

Variabler Brennstoffeinsatz
durch mögliche Erweiterung mit Öl-Brennereinheit

BENUTZERFREUNDLICH

Das intelligente Nachlegemanagement ermittelt immer die ideale Brennstoffmenge und den optimalen Nachlegezeitpunkt. Die Zündung des Brennstoffs erfolgt bei Bedarf automatisch mit Hilfe der HDG Anzündautomatik. Eine absolut sichere Betriebsweise ist hierbei gewährleistet, da das Zündgebläse nur startet, wenn alle Türen am Kessel geschlossen sind.

UNABHÄNGIG

Durch die automatische Umschaltung zwischen Scheitholz- und Ölbetrieb ermöglicht der Kessel eine komfortable Betriebsweise beispielsweise für Frostschutz oder Urlaubsbetrieb. Je nach Marktsituation bzw. Verfügbarkeit kann individuell gewählt werden, welcher Brennstoff gerade zum Einsatz kommt.

PRAKTISCH

Der Heizkessel eignet sich ideal bei einer (Teil-)Sanierung der Heizanlage. Da sowohl für Holz- als auch für Ölbetrieb der gleiche Kamin genutzt wird, ist in vielen Fällen eine Kaminsanierung unnötig. Außerdem können durch die Weiterverwendung der bestehenden Öl-Infrastruktur (z. B. Öltanks, Leitungen, etc.) Kosten und Zeit gespart werden.

„Wir waren auf der Suche nach einer Heizung, welche mit Scheitholz, Öl und Solarthermie betrieben werden kann. Gerade diese Flexibilität war uns sehr wichtig. Zwangsläufig landet man beim H-Kessel von HDG."

Familie Hammann

HDG H20-30

Scheitholz
Hackschnitzel
Pellets

1 **Intuitiv bedienbares Touch-Display HDG Control**
(auch mit Handschuhen bedienbar)

2 **Großer konischer Füllschacht** aus 8 mm Qualitätsstahlblech für lange Nachlegeintervalle

3 **Rauchgasabzug** für saubere und geruchsarme Bedingungen im Heizraum

4 **Stellmotoren für Primär- und Sekundärluft**
für exakte Luftmengenregelung

5 **Einfach zu reinigender Verbrennungsrost**

6 **Großer Aschenraum** mit innenliegender Aschenlade für mühelose Entsorgung der Verbrennungsrückstände

7 **Serienmäßiger Flansch**
für anbaubare Ölbrennereinheit

8 **Abreinigungsturbulatoren**
für konstant hohen Wirkungsgrad
(manuell bewegt oder optional automatisch)

9 **Stehende Rotationsbrennkammer**
für optimierte Nachverbrennung der Brenngase

10 **Lambda-Sonde und Abgastemperaturfühler**
als Messgrößen für optimale Verbrennung

11 **Wechselbarer, tief liegender Rauchrohranschluss**
(rechts bzw. hinten montierbar), auch für Kaminanstich in niedriger Höhe

12 **Geräuscharmes Saugzuggebläse**
für optimalen Unterdruck

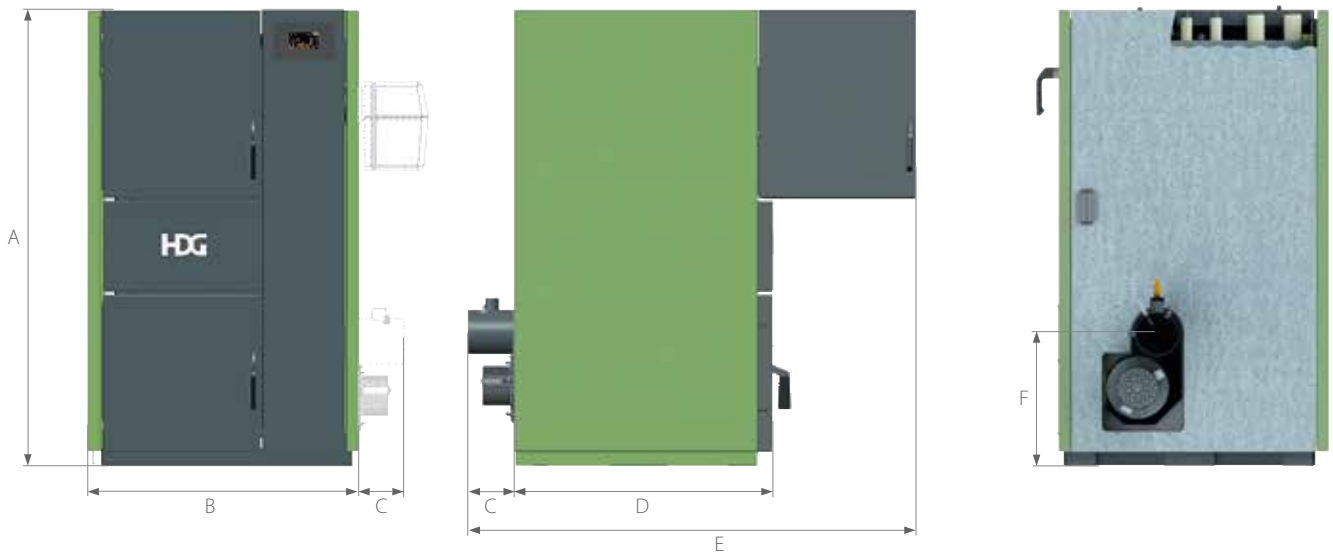

Maß (in mm)	Bezeichnung	HDG H20/25/30
A	Höhe Heizkessel (entspricht Höhe Vorlauf- / Rücklaufanschluss)	1540
B	Breite Heizkessel	910
C	Überstand Rauchrohranschluss	160
D	Gesamtlänge bei geschlossener Füllschachttür ohne Saugzuggebläse	870
E	Gesamtlänge bei geöffneter Füllschachttür mit Saugzuggebläse	1510
F	Höhe Mitte Rauchrohranschluss	450
	mind. Einbringmaß (ohne Verkleidung und Anbauteile)	755 x 845 x 1540

Anlagentyp		HDG H20	HDG H25	HDG H30
Nennwärmeleistung	kW	20	25	30
Füllschachtvolumen	l	165	165	165
Füllschachttiefe	mm	580	580	580
Abmessung Füllöffnung (Breite x Höhe)	mm	320 x 380	320 x 380	320 x 380
Elektrische Leistungsaufnahme	W	49	51	53
Durchmesser Rauchrohranschluss	mm	150	150	150
Notwendiger Förderdruck (Pw)	Pa	10	10	10
Gesamtgewicht	kg	680	680	680
Energieeffizienzklasse Kessel		A*	A*	A*
Energieeffizienzklasse Kessel + Regler (Klasse VI)		A*	A*	A*

HDG Euro 30 / 40 / 50

Der HDG Euro ist ein Holzvergaserkessel, der sich als Toplader bei der Verbrennung verschiedenster Holzbrennstoffe einen Namen gemacht hat. Der zigtausendfach bewährte Kessel begeistert seit zwei Jahrzehnten leidenschaftliche Holzheizer. Neben Scheitholz kann er auch Holzabfälle, Hackschnitzel, Späne oder Spänebriketts verbrennen und eignet sich somit für eine Vielzahl von Anwendungsbereichen.

Brennstoff
Scheitholz (Halbmeter),
Hackschnitzel, Späne, Spänebriketts,
Holzabfälle der Klasse 6 und 7*, zum
Zuheizen in Verbindung mit einer
optionalen HDG Schuppenauskleidung

Intelligente Heizungs- und Systemregelung HDG Control
mit Touch-Display – auch mit
Handschuhen bedienbar,
Position variabel (links / rechts / Wand)

Komfortable Befüllung von oben, dadurch ideal für unterschiedlichste Holzarten und -größen

Leistung
30 kW
40 kW
48 kW

Einsatzbereich
Landwirtschaftliche Betriebe
Einfamilienhäuser
Mehrfamilienhäuser
Holzverarbeitende Betriebe
Hotels und Gastronomie
Kommunen

3-teiliger, massiver Verbrennungsrost
- je nach Brennstoff - in der Höhe einstellbar

Verbrennung unterschiedlicher Holzbrennstoffe
durch unteren seitlichen
Abbrand

* Nach 1. BImSchV (gültig in Deutschland) - gestrichenes, lackiertes und beschichtetes Holz, Sperrholz, Spanplatten, Faserplatten oder sonst verleimtes Holz und daraus anfallende Reste (ohne halogenorganische Verbindungen oder Schwermetalle, ohne Holzschutzmittel) – erlaubt in holzver- und holzbearbeitenden Betrieben

BENUTZERFREUNDLICH

Das intelligente Nachlegemanagement ermittelt immer die ideale Brennstoffmenge und den optimalen Nachlegezeitpunkt. Die Zündung des Brennstoffs erfolgt bei Bedarf automatisch mit Hilfe der HDG Anzündautomatik. Eine absolut sichere Betriebsweise ist hierbei gewährleistet, da das Zündgebläse nur startet, wenn alle Türen am Kessel geschlossen sind.

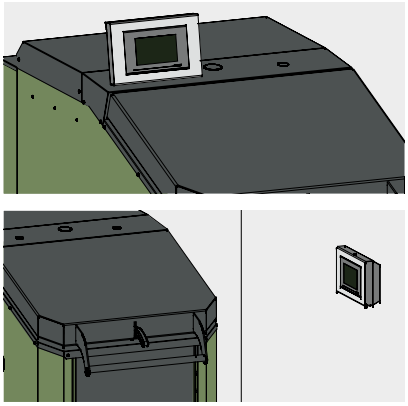

FLEXIBEL

Hinsichtlich Montage des Displaygehäuses besticht der HDG Euro durch größtmögliche Flexibilität. Der Betreiber kann selbst entscheiden, wo er die Bedieneinheit montiert haben möchte. Auf dem Kessel rechts, links oder daneben an einer Wand. Dadurch ist eine dauerhafte Bedien- und Lesbarkeit des Displays gewährleistet, und das sogar bei geöffneter Füllschachttür.

VIELSEITIG

Die pneumatisch unterstützte Füllschachttür mit Sicherheitsarretierung ermöglicht ein einfaches und ergonomisches Befüllen von oben. Dadurch lässt sich der Kessel auch mit kleineren Holzbrennstoffen optimal bestücken. Durch die optionale Schuppenauskleidung wird der Kesselschutz auch bei unterschiedlichen Brennstoffgrößen optimiert.

„Ein Scheitholzkessel im Einfamilienhaus?
Na klar geht das!"

Familie Aderer

HDG Euro 30-50

Scheitholz
Hackschnitzel
Pellets

1 **Intuitiv bedienbares Touch-Display HDG Control**
(auch mit Handschuhen bedienbar), Position variabel (links / rechts / Wand)

2 **Pneumatisch unterstützte Füllschachttür**
mit Sicherheitsarretierung

3 **Stellmotoren für Primär- und Sekundärluft**
für exakte Luftmengenregelung

4 **Aschentür für großen Aschenraum**
(lange Reinigungsintervalle)

5 **Äußerst massiver, höhenverstellbarer Gussrost**
mit praktischer Reinigungsöffnung

6 **Massive Brennerdüse**
zur Beimischung der Sekundärluft

7 **Robuster konischer Füllschacht**
aus 10 mm starkem Qualitätsstahlblech

8 **Modular aufgebaute, stehende Brennkammer**
für optimale Nachverbrennung der Brenngase

9 **Beidseitig angeordnete Reinigungsöffnungen**
für Flugaschenraum

10 **Geräuscharmes Saugzuggebläse**
für optimalen Unterdruck

11 **Lambda-Sonde und Abgastemperaturfühler**
als Messgrößen für eine optimierte Verbrennung

12 **Große Wärmetauscherflächen**
für optimale Wärmeübertragung

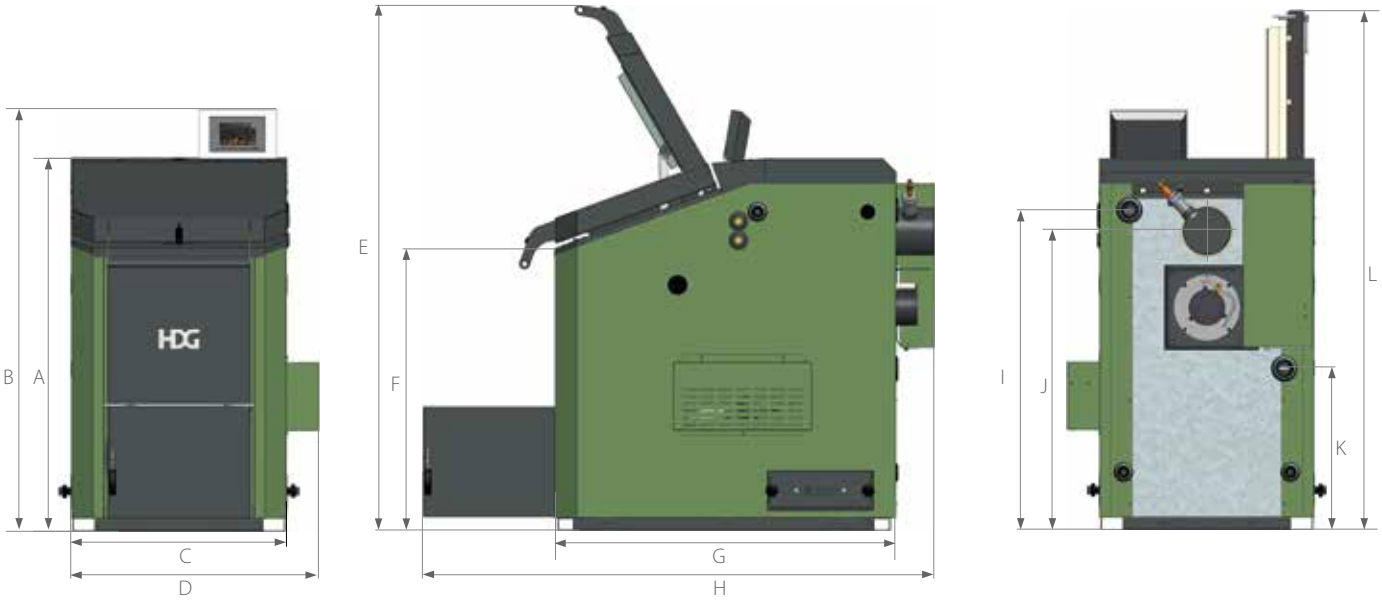

Maß (in mm)	Bezeichnung	HDG Euro 30/40/50
A	Höhe Heizkessel	1370
B	Höhe Heizkessel inkl. Regelung	1555
C	Breite Heizkessel (ohne HDG Anzündautomatik)	785
D	Breite Heizkessel (mit HDG Anzündautomatik)	895
E	Höhe bei geöffneter Füllschachttür	1990
F	Höhe Kante Füllschachtrand	1110
G	Länge Heizkessel ohne Anbauteile u. Rauchrohranschluss	1260
H	Gesamtlänge bei geöffneter Aschentür inkl. Saugzuggebläse	1890
I	Höhe Mitte Vorlaufanschluss	1180
J	Höhe Mitte Rauchrohranschluss	1110
K	Höhe Mitte Rücklaufanschluss	600
L	Höhe bei geöffnetem Reinigungsschachtdeckel	1920
	mind. Einbringmaß (ohne Verkleidung u. Anbauteile)	1395 x 785 x 1370

Anlagentyp		HDG Euro 30	HDG Euro 40	HDG Euro 50
Nennwärmeleistung	kW	30	40	48
Füllschachtvolumen	l	220	220	220
Füllschachtbreite (ohne Schuppenauskleidung)	mm	560	560	560
Abmessung Füllöffnung (Breite x Höhe)	mm	560 x 410	560 x 410	560 x 410
Elektrische Leistungsaufnahme	W	94	125	157
Durchmesser Rauchrohranschluss	mm	180	180	180
Notwendiger Förderdruck (Pw)	Pa	13	14	15
Gesamtgewicht	kg	979	979	979
Energieeffizienzklasse Kessel		A*	A*	A*
Energieeffizienzklasse Kessel + Regler (Klasse VI)		A**	A**	A**

HDG F20 / 25 / 30 / 40 / 50

Der HDG F ist ein Holzvergaserkessel der neuesten Generation mit Sturzbrandtechnik. Sein innovatives Design wurde mit dem iF DESIGN AWARD prämiert. Er vereint bewährte Qualität mit innovativen Optimierungen. Die extrem große Füllschachttür erleichtert dem Betreiber das tägliche Arbeiten mit dem Kessel. Die sehr kleine Aufstellfläche und die komfortable Bedienung von vorne ermöglichen auch den Einsatz in kleinen Heizräumen.

Leistung
20 kW
25 kW
30 kW
40 kW
50 kW

Intelligente Heizungs- und Systemregelung HDG Control
mit Touch-Display – auch mit Handschuhen bedienbar

Brennstoff
Scheitholz (Halbmeter)

Komfortabler Zugang zum Befüllen und Reinigen
mit nur einem Handgriff

Einfache und leichte Befüllung aufgrund der größten Füllöffnung vergleichbarer front-beschickter Kessel am Markt

Saubere und geruchsarme Bedingungen
beim Öffnen der Füllschachttür durch eine integrierte Rauch-gasklappe

Flexible Aufstellmöglich-keiten durch wechselbaren Türanschlag

Einsatzbereich
Einfamilienhäuser
Mehrfamilienhäuser
Landwirtschaftliche Betriebe

Einfache Einbringung
durch separat mitgelieferte Verkleidung, die werkzeuglos zu montieren ist

BENUTZERFREUNDLICH

Das intelligente Nachlegemanagement ermittelt immer die ideale Brennstoffmenge und den optimalen Nachlegezeitpunkt. Die Zündung des Brennstoffs erfolgt bei Bedarf automatisch mit Hilfe der HDG Anzündautomatik. Eine absolut sichere Betriebsweise ist hierbei gewährleistet, da das Zündgebläse nur startet, wenn alle Türen am Kessel geschlossen sind.

HOCHWERTIG

Die gekanteten Paneele im Füllschacht bieten zusätzlichen Schutz und sorgen für ein leichtes Nachrutschen des Brennstoffs, wodurch Hohlbrände vermieden werden. Die luftgekühlte 2-teilige Brennerdüse aus massivem Edelstahlguss garantiert eine lange Lebensdauer.

SCHNELL

Das Anzünden erfolgt bei geöffneter Füllschachttür direkt über der Brennerdüse. Während sich die Flamme aufbaut und stabilisiert, kann der Füllschacht mit Holz gefüllt werden. Anschließend wird die Füllschachttür geschlossen. Das Anheizen erfolgt somit zeitsparend, da der Kessel keine separate Anheiztür benötigt.

„Wir hatten vorher schon einen Scheitholzkessel, aber der HDG F-Kessel spielt in Sachen Komfort und Bedienung in einer eigenen Liga. Vor allem die Anzündautomatik macht das Heizen mit Stückholz für uns so bequem wie nie zuvor."

Alexander Hütsch

HDG F20-50

Scheitholz
Hackschnitzel
Pellets

1 **Intuitiv bedienbares Touch-Display HDG Control** (auch mit Handschuhen bedienbar)

2 **Extrem große und weit öffnende Füllöffnung** für ergonomische Befüllung und Reinigung

3 **Groß dimensionierter Füllschacht** für Scheitholz bis 57 cm

4 **Niedrige Füllkante** für komfortables Befüllen

5 **Stellmotoren für Primär- und Sekundärluft** für exakte Luftmengenregelung

6 **Integrierte Aschenlade** für mühelose Entsorgung der Verbrennungsrückstände

7 **Modular aufgebaute Brennkammer** für optimierte Nachverbrennung der Brenngase

8 **Massive Guss-Brennerdüse** zur optimalen Beimischung der Sekundärluft

9 **Gekantete Paneele** zum Schutz der Füllschachtwand und für leichtes Nachrutschen des Brennstoffs

10 **Abreinigungsturbulatoren** für konstant hohen Wirkungsgrad (manuell bewegt oder optional automatisch)

11 **Rauchgasklappe** zur Absaugung der Schwelgase im Füllschacht

12 **Lambda-Sonde und Abgastemperaturfühler** als Messgrößen für eine optimale Verbrennung

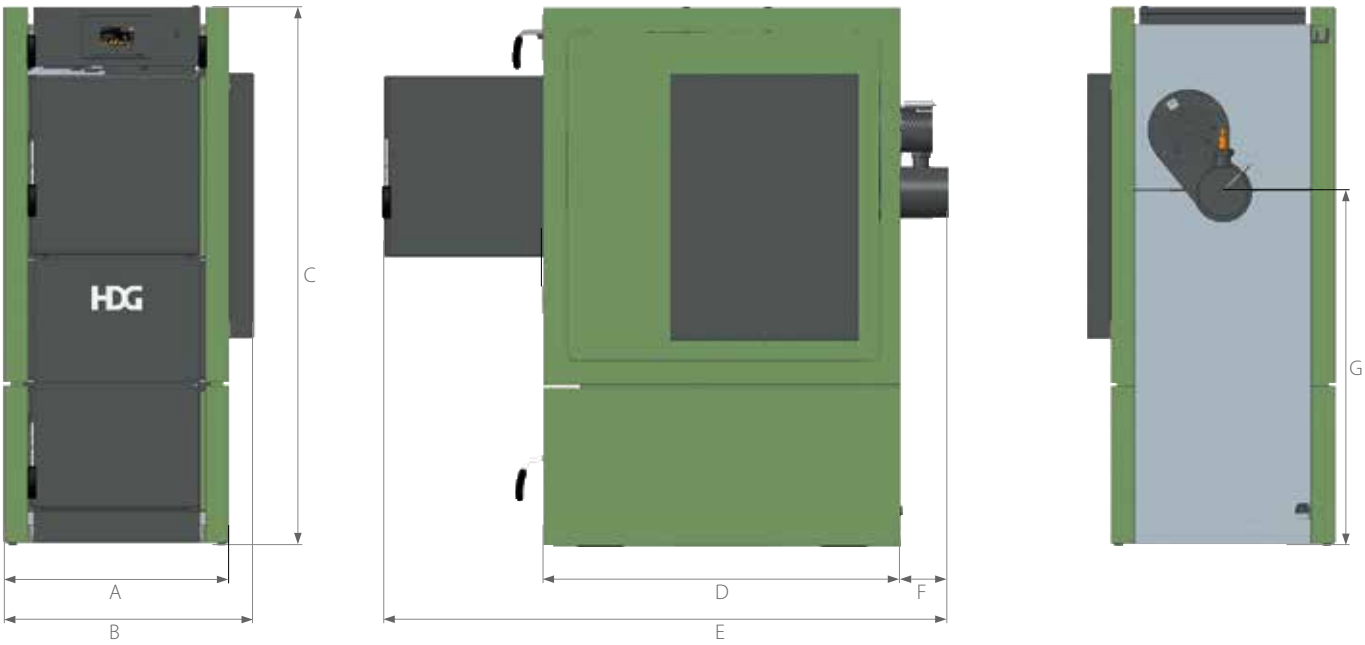

Maß (in mm)	Bezeichnung	HDG F20/25/30	HDG F40/50
A	Breite Heizkessel (ohne HDG Anzünd-/Abreinigungsautomatik)	660	760
B	Breite Heizkessel (mit HDG Anzünd-/Abreinigungsautomatik)	730	830
C	Höhe Heizkessel (entspricht Höhe Vorlauf- / Rücklaufanschluss)	1590	1650
D	Länge Heizkessel ohne Anbauteile und Rauchrohranschluss	1050	1100
E	Gesamtlänge bei geöffneter Füllschachttür inkl. Saugzuggebläse	1655	1760
F	Überstand Rauchrohranschluss	140	140
G	Höhe Mitte Rauchrohranschluss	1040	1070
	mind. Einbringmaß (ohne Verkleidung und Anbauteile)	1025 x 650 x 1585	1075 x 750 x 1645

Anlagentyp	Einheit	HDG F20	HDG F25	HDG F30	HDG F40	HDG F50
Nennwärmeleistung	kW	20	25	30	40	50
Füllschachtvolumen	l	155	155	155	205	205
Füllschachttiefe	mm	570	570	570	570	570
Abmessung Füllöffnung (Breite x Höhe)	mm	420 x 470	420 x 470	420 x 470	520 x 540	520 x 540
Elektrische Leistungsaufnahme	W	78	82	85	63	63
Durchmesser Rauchrohranschluss	mm	150	150	150	150	150
Notwendiger Förderdruck (Pw)	Pa	10	10	10	10	10
Gesamtgewicht	kg	670	670	670	830	830
Energieeffizienzklasse Kessel		A+	A+	A+	A+	A+
Energieeffizienzklasse Kessel + Regler (Klasse VI)		A++	A+	A+	A++	A++

HDG FK HYBRID

Die HDG Scheitholz/Pellet-Kombination besteht aus dem Holzvergaserkessel HDG F Hybrid und der Pelleteinheit HDG K Hybrid. Dadurch werden die Vorteile eines modernen Scheitholzkessels mit dem Komfort einer automatischen Pelletheizung vereint. Die Zuführung der Pellets erfolgt wahlweise manuell oder mittels automatischem Pellet-Saugsystem. Die Pelleteinheit ist jederzeit auch später nachrüstbar.

Brennstoff
Scheitholz (Halbmeter)
Pellets

Intelligente Heizungs- und Systemregelung HDG Control
mit Touch-Display

Leistung
Scheitholz:
20 kW
30 kW
40 kW
50 kW

Pellet:
15 kW
26 kW
33 kW

Automatische Umschaltung
zwischen Scheitholz- und Pelletbetrieb

Einsatzbereich
Einfamilienhäuser
Mehrfamilienhäuser
Landwirtschaftliche Betriebe

Pellet-Vorratsbehälter
manuell oder automatisch befüllbar

Kostengünstige Auswahl des Brennstoffs je nach Marktsituation und Komfortanspruch

Pelleteinheit jederzeit nachrüstbar
– ohne Umbaumaßnahmen am Kessel oder an der Verrohrung

BENUTZERFREUNDLICH

Das intelligente Nachlegemanagement ermittelt immer die ideale Brennstoffmenge und den optimalen Nachlegezeitpunkt. Die Zündung des Brennstoffs erfolgt bei Bedarf automatisch mit Hilfe der HDG Anzündautomatik. Eine absolut sichere Betriebsweise ist hierbei gewährleistet, da das Zündgebläse nur startet, wenn alle Türen am Kessel geschlossen sind.

KOMFORTABEL

Zwei Spezial-Verbrennungseinheiten mit separaten Brennkammern ermöglichen eine emissionsarme und effiziente Verbrennung. Die Umstellung zwischen Scheitholz- und Pelletbetrieb erfolgt automatisch. Dadurch ist diese Kombination auch ideal für Frostschutz oder Urlaubsbetrieb.

FLEXIBEL

Jeder Pelletkessel HDG K10-63 kann mit jedem HDG Scheitholzkessel kombiniert werden. Somit kann man für jeden Brennstoff den passenden Kessel nutzen. Auch eine Nachrüstung ist jederzeit möglich. Bei beengten Platzverhältnissen können die Heizkessel auch in unterschiedlichen Räumen flexibel aufgestellt werden.

„Der HDG Außendienst hat uns ausgezeichnet beraten, übrigens auch schon vor vielen Jahren, bei unserem ersten Holzvergaserkessel. Das hat uns dann in unserer Entscheidung bestärkt, auf die Scheitholz-Pellet-Kombination HDG FK Hybrid zu setzen."

Familie Guttmann

HDG FK HYBRID

Scheitholz
Hackschnitzel
Pellets

1 **Intuitiv bedienbare Regelung HDG Control** schaltet automatisch zwischen Scheitholz und Pelletbetrieb um

2 **Große Füllöffnung** für ergonomische Befüllung und Reinigung

3 **Zwei Spezialbrennkammern** für optimale Verbrennung

4 **Rauchgasklappe** zur Absaugung der Schwelgase im Füllschacht

5 **Vollautomatische Abreinigung der Pelleteinheit** (bei Scheitholzkessel optional)

6 **Großvolumiger Aschenbehälter bei Pelleteinheit** (wahlweise automatische oder manuelle Entaschung) bzw. Aschenräume bei Scheitholzkessel für lange Reinigungsintervalle

7 **Gut zugängliche Füllöffnung** für den Pellet-Vorratsbehälter (optional mit Pellet-Saugsystem)

8 **Großer Vorratsbehälter (107 kg Pellets)** für lange Befüllintervalle

9 **Automatische Zündung bei der Pelleteinheit** (bei Scheitholzkessel optional)

10 **Einfacher Kaminanschluss** bei Zusammenführung beider Rauchrohre auf einen gemeinsamen Anschluss

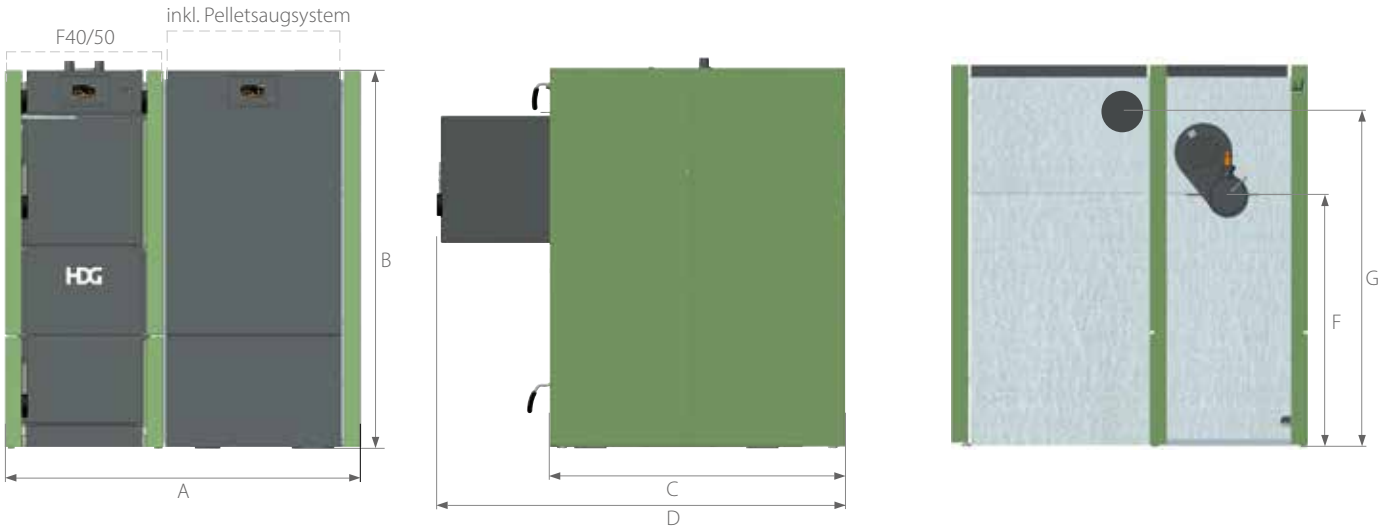

Maß (in mm)	Bezeichnung	HDG FK 20/15, FK 30/15, FK 30/26		HDG FK 40/26, FK 50/33	
		Handbefüllung	Pellet-Saugsystem	Handbefüllung	Pellet-Saugsystem
A	Breite Heizkessel	1490	1490	1590	1590
B	Höhe Heizkessel (entspricht Höhe Vorlauf- / Rücklaufanschluss)	1590	1730	1650	1730
C	Länge Heizkessel ohne Anbauteile und Rauchrohranschluss	1230	1230	1230	1230
D	Gesamtlänge bei geöffneter Füllschachttür inkl. Rauchrohranschluss	1700	1700	1800	1800
F	Höhe Mitte Rauchrohranschluss (HDG F Hybrid)	1040	1040	1070	1070
G	Höhe Mitte Rauchrohranschluss (HDG K Hybrid)	1390	1390	1390	1390

Anlagentyp	Einheit	HDG FK 20/15	HDG FK 30/15	HDG FK 30/26	HDG FK 40/26	HDG FK 50/33
Nennwärmeleistung	kW	20 / 15	30 / 15	30 / 25,9	40 / 25,9	50 / 32,5
Füllschachtvolumen	l	155	155	155	205	205
Füllschachttiefe	mm	570	570	570	570	570
Abmessung Füllöffnung (Breite x Höhe)	mm	420 x 470	420 x 470	420 x 470	520 x 540	520 x 540
Elektrische Leistungsaufnahme	W	78 / 33	85 / 33	85 / 48	63 / 48	63 / 77
Durchmesser Rauchrohranschluss	mm	150	150	150	150	150
Notwendiger Förderdruck (Pw)	Pa	10 / 5	10 / 5	10 / 5	10 / 5	10 / 5
Gesamtgewicht	kg	830	830	850	1100	1100
Energieeffizienzklasse Kessel		A+ / A+	A+ / A+	A+ / A+	A+ / A+	A+ / A+
Energieeffizienzklasse Kessel + Regler (Klasse VI)		A++ / A+	A+ / A+	A+ / A++	A++ / A++	A++ / A+

WÄRME AUS HOLZ - HDG SPEICHERSYSTEME

Ein Pufferspeicher stellt die zentrale Wärmeversorgung einer Heizanlage dar. Er nimmt Energie aus dem Heizkessel auf und gibt sie bedarfsgerecht an das Heizsystem wieder ab. Die HDG Pufferspeicher gleichen Minder- und Spitzenleistungen aus, verringern die Kessellaufzeiten und ermöglichen einen konstanten und effizienten Betrieb der Heizanlage. HDG Speicher werden allen Komfortansprüchen gerecht und verbessern den Gesamtwirkungsgrad der Heizanlage.

Volumen	A mm	B mm	C mm	D mm	Kippmaß mm	Nenninhalt l	Warmhalte-verluste W	Energieeffi-zienzklasse
500	1627	1693	650	850	1648	476	101	C
650	1655	1745	750	950	1678	647	107	C
825	1820	1886	790	990	1842	828	134	C
1000	2020	2086	790	990	2044	930	142	C
1250	1741	1807	990	1230	1762	1206	158	C
1500	2091	2157	990	1230	2121	1507	171	C
2000	2247	2313	1100	1340	2282	1904	187	C
2500	2315	2405	1250	1490	2427	-	-	-
3000	2615	2705	1250	1490	2701	-	-	-
4000	2928	3018	1400	1640	3005	-	-	-
5000	2755	2839	1600	1840	2904	-	-	-

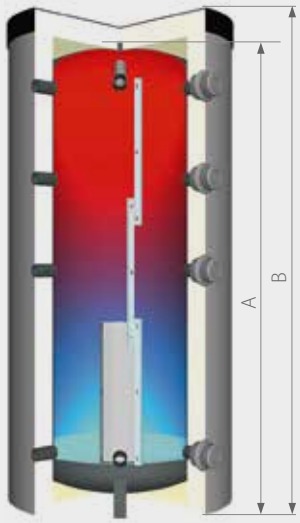

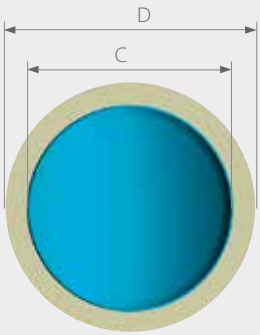

Draufsicht

PUFFERSPEICHERVOLUMEN

Um einen hohen Komfort und lange Nachlegeintervalle zu erzielen, muss die Pufferspeichergröße auf den Kesseltyp, die Holzart und den Wärmebedarf des Gebäudes abgestimmt werden. Gemäß 1.BImSchV sollen in Deutschland bei Scheitholzkesseln Pufferspeicher mit mindestens 12 l je Liter Füllschachtvolumen eingesetzt werden, bzw. sind 55 l pro kW Nennwärmeleistung unbedingt einzuhalten.

Faustformel für minimales Pufferspeichervolumen:

Weichholz
Füllschachtvolumen in Liter x (12 bis 15)
= Minimum Pufferspeichervolumen

Hartholz
Füllschachtvolumen in Liter x (15 bis 18)
= Minimum Pufferspeichervolumen

Kessel	Empf. Pufferspeichervolumen (mind.)
HDG R15	1000 l
HDG H20/25/30	2000 l
HDG Euro 30/40/50	3000 l
HDG F20/25/30	2000 l
HDG F40/50	3000 l

HDG CONTROL

Die HDG Control ist die intelligente Zentrale Ihres gesamten Heizsystems und bietet Ihnen absolute Kontrolle. Die intuitive Regelung verfügt über ein benutzerfreundliches, robustes Touch-Display, das sogar mit Handschuhen bedienbar ist. Der Aufbau der Regelung und die Bedienung sind klar und verständlich strukturiert. Die vielfältigen Funktionsmöglichkeiten sind individuell anpassbar.

VIELFÄLTIGE FUNKTIONEN

Die Verbrennungs- und Leistungsregelung des Scheitholzkessels erfolgt mithilfe der Lambda-Sonde und dem Abgastemperaturfühler. Daneben regelt die HDG Control auch das komplette Heizsystem: Pufferspeicher, externe Wärmequelle, Heizkreise, Netzpumpen, Brauchwasserspeicher, Solaranlage.

ABSOLUTE KONTROLLE VON ÜBERALL

Per Mausklick die Heizanlage auf den Bildschirm holen oder einfach per Touch auf dem Smartphone oder Tablet Einstellungen ändern? Mit myHDG ist das jederzeit schnell und unkompliziert möglich.

Durch das Kommunikationsportal myHDG kann der Web-Zugriff schnell eingerichtet werden. Dank einfacher, grafischer Anzeige und durch den selben Aufbau wie am HDG Heizkessel hat man das System immer im Griff. Alle Parameter wie z. B. Betriebszustand, Temperaturen, etc. können geändert und abgefragt werden. Außerdem ist es möglich, auch mehrere Anlagen mit nur einem Zugriff zu verwalten. Per E-Mail werden Meldungen bequem versendet und durch die sichere Übertragung über HTTPS bleiben alle Daten nur auf der persönlichen Anlage. Somit wird maximaler Datenschutz gewährt.

ÜBERSICHT AUF EINEN BLICK

Die wichtigsten Daten des Heizsystems sind übersichtlich auf dem 7"-Touch-Display dargestellt. Dieses bietet neben einer optimalen Lesbarkeit einen integrierten Webserver. So ist auch von unterwegs über das Portal myHDG bzw. die myHDG-App für iOS und Android ein Zugriff auf die Heizanlage möglich.

DAS HDG NACHLEGEMANAGEMENT

Seltener Nachlegen
Die HDG Control überwacht laufend den Ladegrad des Pufferspeichers. Je nach Außentemperatur und aktueller Verbraucheranforderung wird in Abhängigkeit der verwendeten Holzart der nächste, ideale Nachlegezeitpunkt errechnet und angezeigt. Damit wird die Energie so gut wie möglich ausgenutzt und Sie müssen seltener Nachheizen.

Effizienter Holzeinsatz
Durch die Anzeige der Nachlegemenge wird zudem nur so viel Holz verheizt, wie im Moment effizient verarbeitet werden kann. Kein Holzscheit wird verschenkt.

MIT HDG CONTROL REGELN SIE MEHR ALS NUR IHREN KESSEL

VERBRENNUNGSREGELUNG

Die HDG Control steuert die komplette Verbrennung des Scheitholzkessels. Über den Abgastemperaturfühler und die Lambda-Sonde wird die optimale Luftmenge ermittelt und so das Saugzuggebläse sowie die Primär- und Sekundärluftstellmotoren geregelt. Das sorgt für einen optimalen Wirkungsgrad und bestmögliche Brennstoffausnutzung auch bei wechselnden Brennstoffen.

PUFFERSPEICHER

Bis zu zwei Pufferspeichersysteme können geregelt werden. Das intelligente Nachlegemanagement zeigt den idealen Nachlegezeitpunkt und die optimale Nachlegemenge an. Durch das HDG Umladesystem können bestehende oder unterschiedlich große Speicher einfach kombiniert werden.

HEIZKREISE

Eine Regelung von bis zu sechs Heizkreisen ist möglich. Diese sind mit verschiedenen Betriebsarten und individuellen Wochenprogrammen außentemperaturgeregelt. (Normal, Tag, Nacht, Party, Urlaub, Aus). Die Wohnraumtemperatur kann - je nach Anforderung - mit unterschiedlichsten Raumbediengeräten/Raumfühlern gesteuert werden.

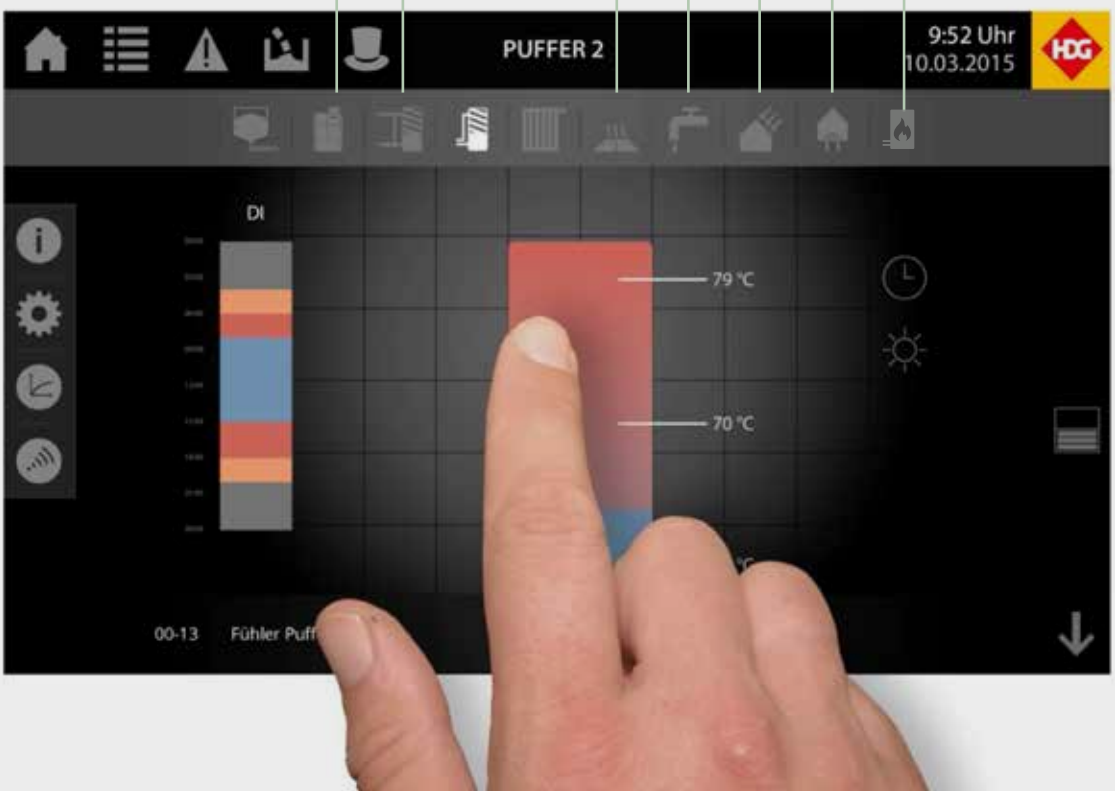

WISSENSWERTES

HDG plant individuell das passende System für Ihre Anforderung. Für eine einfache Installation, wird für jedes System ein **Hydraulikschema mit passendem Klemmenplan** erstellt. Die nachfolgende Darstellung zeigt eine mögliche Grundausstattung für eine Touch-Bedieneinheit. Erweiterungen sind jederzeit möglich. Zur Inbetriebnahme reicht die Nummer des Schemas, um den Regler passend zu konfigurieren. Im HDG Hydraulikfinder findet man für jede Anwendung das passende Schema. Mehr unter **www.hdg-bavaria.com/hydraulikfinder**

BRAUCHWASSERBEREITUNG

Bis zu zwei externe Brauchwasserspeicher können geregelt werden. Dank individuellen Wochenprogrammen ist die Brauchwasserbereitung flexibel, Legionellenschutz und Brauchwasservorrang machen sie außerdem sicher. Alternativ ist die Brauchwasserbereitung auch direkt integriert im Pufferspeicher oder extern über die Frischwasserstation möglich.

THERMISCHE SOLARANLAGE

Die Regelung einer thermischen Solaranlage mit maximal drei Zonen ist möglich. Mit der Möglichkeit von bis zu 20 Varianten auf Brauchwasserspeicher und/oder Pufferspeicher (heizungsunterstützend) ist sie sehr flexibel. Die thermische Solaranlage hat durch die Drehzahlregelung der Solarpumpe mittels PWM-Signal eine hohe Effizienz. Außerdem ist eine alternative Integration von PV-Anlagen möglich.

NETZPUMPE

Bis zu zwei Netzpumpen von Nahwärmenetzen können geregelt werden. Sie ist nur aktiv, wenn vom Verbraucher Wärme angefordert wird. Zur Ansteuerung sind bis zu zwölf verschiedene Varianten möglich.

EXTERNE WÄRMEQUELLE

Die Regelung einer externen Wärmequelle (z.B. Öl-/Gaskessel, E-Heizstab) ist auf dem Pufferspeicher in Grund- oder Spitzenlastfunktion oder direkt als Notlastkessel möglich. Zur Einstellung von Freigabezeiten gibt es individuelle Wochenprogramme.

OFFEN FÜR ERWEITERUNGEN

Reicht der Funktionsumfang einer HDG Control nicht aus, kann dieser einfach erweitert werden. HDG Stand-Alone-Lösungen verfügen über das gleiche Display wie HDG Heizkessel. Damit können diese gezielt als Erweiterung oder z. B. bei Nahwärmenetzen für die Regelung der angeschlossenen Objekte eingesetzt werden. Auch für die Stand-Alone-Lösungen ist das HDG Control Touch XL mit Webzugang verfügbar.

HDG Control Touch XL **7"**

HDG Stand-Alone 7"

HDG Bavaria GmbH
Siemensstraße 22
D-84323 Massing
Tel +49 (0) 8724 / 897-0
info@hdg-bavaria.com

Niederlassung Österreich
Austraße 10
AT-2871 Zöbern
Tel +43 (0) 2642 / 200 41-0
info@hdg-bavaria.com

Ihr kompetenter Partner für HDG Heizsysteme

HOLZHEIZUNG
10 - 800 kW
Scheitholz
Pellet
Hackschnitzel
Kombi-Kessel

WÄRMEPUMPE
2,4 - 19 kW
Luft-Wasser
Brauchwasser

SOLARTHERMIE
und Hydraulikzubehör
Solar-Kollektoren
Pufferspeicher
Brauchwasserspeicher
Frischwasserstationen

Bildmaterial: CARMEN eV, DEPI, Fotolia, AdobeStock, Freepik, Schellinger KG
Technische Änderungen und Irrtümer vorbehalten. | Stand 261014 | Art.-Nr. 9980000064

www.hdg-bavaria.com